PHOS 45 OUTDOOR – TECHNISCHE DATEN

Gerätebezeichnung: ..... PHOS 45 outdoor
Gehäusematerial: ..... Stahl / Aluminium
Gewicht: ..... 3,4 kg
Einsatzbereich: ..... Außenbereich, feuchte Inenräume
Umgebungstemperatur: ..... -30° C – + 35° C
Kühlung: ..... aktive Kühlung, Ventilator
Geräuschpegel: ..... 33 dBA
Leuchtmittel: ..... 40 W High-Power LED
Projektionsentfernung bei normaler Raumbeleuchtung: ..... 4 m
Projektionsentfernung bei Dunkelheit: ..... 10 m
mittlere Lebensdauer der LED (L70): ..... 35.000 Stunden
Farbtemperatur: ..... 6.300 - 6.700 K
Lichtstrom der LED: ..... 2.700 Lumen
Gobogröße / Imagegröße: ..... Ø 50 mm / Ø 40 mm
Eingangsspannung: ..... 100 - 240 V AC, 50 / 60 Hz
Stromverbrauch: ..... 51 W
Wirkungsgrad: ..... 0,5 cos. φ
Schutzklasse: I
Schutzart des Gehäuses ..... IP 64
Fotobiologische Sicherheit nach ICE62471:2006 EN62471:2008: RG-2
Bestellnummern: ..... 20045420 – schwarz, 20045410 – weiß, 20045430 – silbern

Die luftgekühlte 40 Watt Hochleistungs-LED von PHOS 45 outdoor bietet ein Plus an Leistung. Der Projektor ist für den ganzjährigen Einsatz unter freiem Himmel oder in feuchten Innenräumen geeignet. Das Objektiv ist mit einer speziellen Dichtung ausgestattet, die das Eindringen von Feuchtigkeit verhindert. Alle elektronischen Komponenten sind wasserdicht gekapselt. Der Anschluss erfolgt über eine wasserdichte Verbindungsmuffe. Die empfohlene Projektionsentfernung für die 40 Watt Hochleistungs-LED beträgt bei Dämmerung und in der Nacht 10 Meter. PHOS 45 outdoor wird empfohlen für Außenprojektionen an Fassaden oder Portalen, Hinweise auf Gehwegen oder Flächen in Fußgängerzonen – bis zu einem Durchmesser von ca. 4 Metern. Das Projektionsmotiv (Gobo) kann ohne Werkzeug gewechselt werden.

Ausstattung:

Serienmäßig mit High-Power LED und Standardobjektiv 85 mm. Benötigtes Zubehör: Glasgobo mit individuellem Motiv.

CE IP 64 0,3m

Technische und optische Änderungen vorbehalten. Es gelten unsere allgemeinen Geschäftsbedingungen (AGBs).

Abmessungen

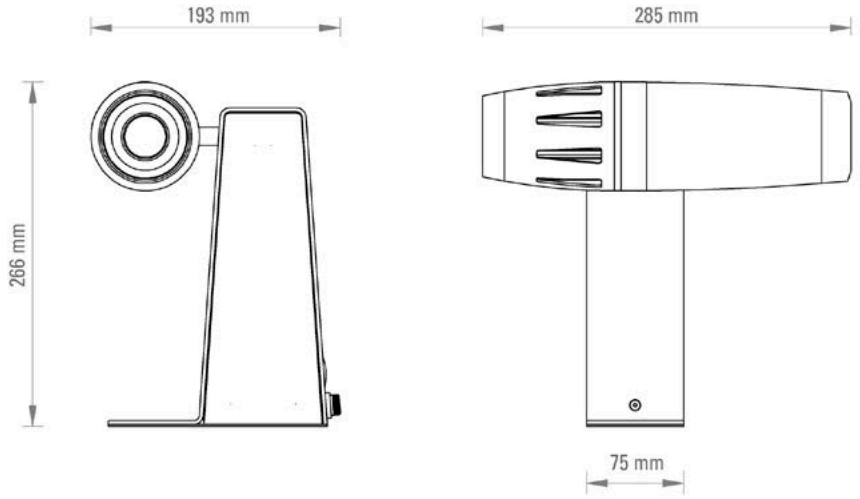

Projektionsgröße

Standardobjektiv, f = 85 mm

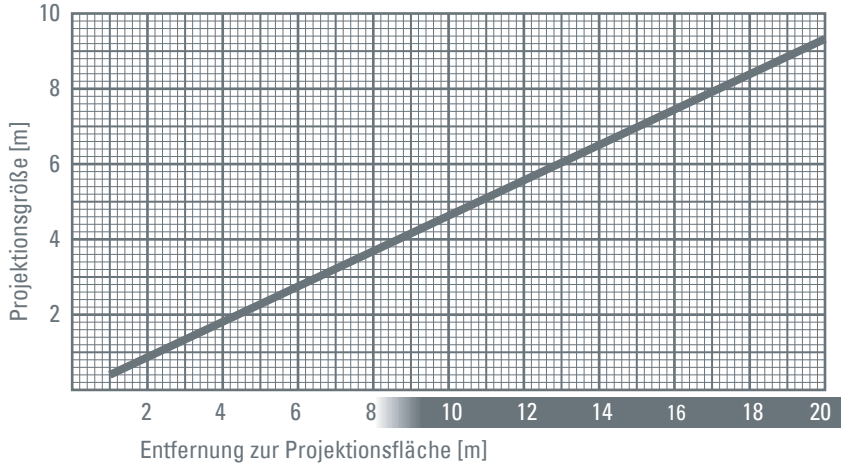

Derksen Lichttechnik GmbH
Johannes-Rau-Allee 4
45889 Gelsenkirchen
Germany
Tel.: +49 (0)209 / 9 80 70-0
Fax: +49 (0)209 / 9 80 70-60

info@derksen.de
www.derksen.de

GoboGobo - Ingo Kaulbach
Tannenweg 2
56856 Zell (Mosel)
Germany

Tel.: +49 (0)65 42 / 95 400-82
Fax: +49 (0)65 42 / 95 400-83

gobo@gobogobo.de
www.gobogobo.de

Technische und optische Änderungen vorbehalten. Es gelten unsere allgemeinen Geschäftsbedingungen (AGBs).